7KD.770.010

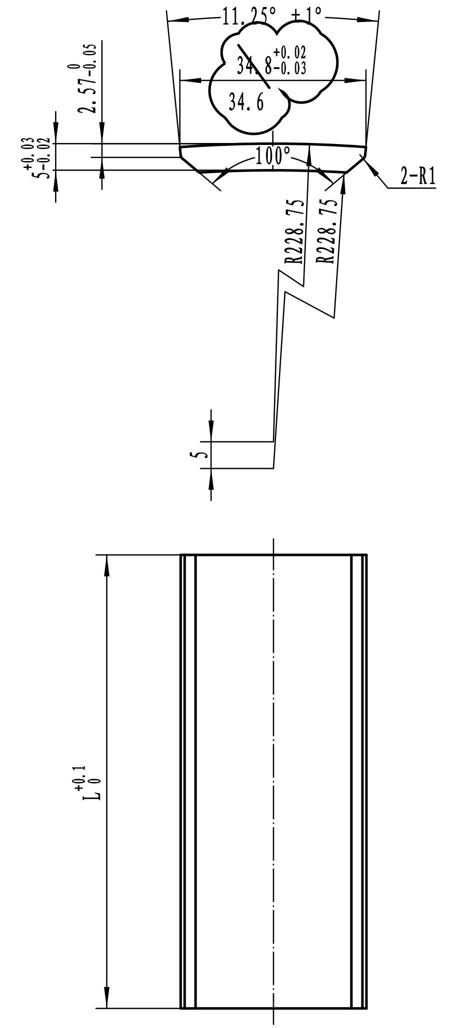

系列号	L（mm）	重量（g）
D001 D002	55	67
D003 D004	70	86
D005 D006	85	104
D007 D008	100	122

技术要求

1. 图纸尺寸为成品最终尺寸，未标注棱边倒角R0.5；未标注公差按照GB/T1804-m执行；

2. 永磁体性能：

牌号N35SH，其中：Br=12.2±0.2kGs，Hbc⩾875KA/m，Hcj⩾1592KA/m；|αBr|⩽0.12%/K，αHc⩽0.6%/K，jHc⩾20kOe，永磁体密度⩾7.5g/cm3，每块产品检验磁通量，外观尺寸进行全检，并提供退磁曲线和产品检验报告。退磁曲线图提供20℃、120℃两种，永磁体在半开路状态下120℃恒温保持2小时后Br不可逆损失⩽2%。

3. 平行充磁，每台份共32块，N极和S极按生产数量的二分之一进行充磁；N极磁钢内圆标记极性（样机试制阶段NS极各预留2块备用）；

4. 永磁体加防氧化层（镀锌），镀层厚度为0.015~0.02，要求盐雾实验~~48小时~~24小时，盐雾实验条件：5%NaCl溶液35℃恒温；

5. 产品不得有氧化起层或缺损；

6. 充磁要求均匀，采用拉磁通量方法对每块永磁体进行检测，检测要求：同一批次的磁块之间误差在±2%以内，不同批次间误差在±2.5%以内（误差是指每块永磁体与该批次所有永磁体磁通平均值的误差）；

7. 应对每块产品分别编号检测，并做好记录，检测记录单应随箱提供。

8. 其他要求按GB/T13560-2018《烧结钕铁硼材料》执行。

标记	处数	更改文件名	签字	日期
ⓑ	1	OTG26.01.1	蔡平安	23.10.30
ⓐ	1	OTG23.10.4	蔡平安	23.10.30

设计

日期

N35SH

图样标记	重量	比例
		1:1

共　张　第　张

沈阳远大智能工业集团

磁钢

7KD.770.010

借（通）用件登记

旧底图总号

底图总号

签字

日期

档案员　日期